Исходные данные

Хладагент		R404A
Темп-ра, используемая в расчете		Темп-ра точки росы
Режим расчёта		Охлаждение/Кондиц.
Режим эксплуатации		Субкритический
Электропитание		400/3/50
Темп-ра конденсации	°C	45
Давление конденсации	bar	20,47
Переохлаждение жидкости	K	0
Темп-ра жидкости	°C	44,67
Темп-ра испарения	°C	-10
Давление кипения	bar	4,34
Перегрев всас. Газа	K	10
Полезный перегрев	%	100

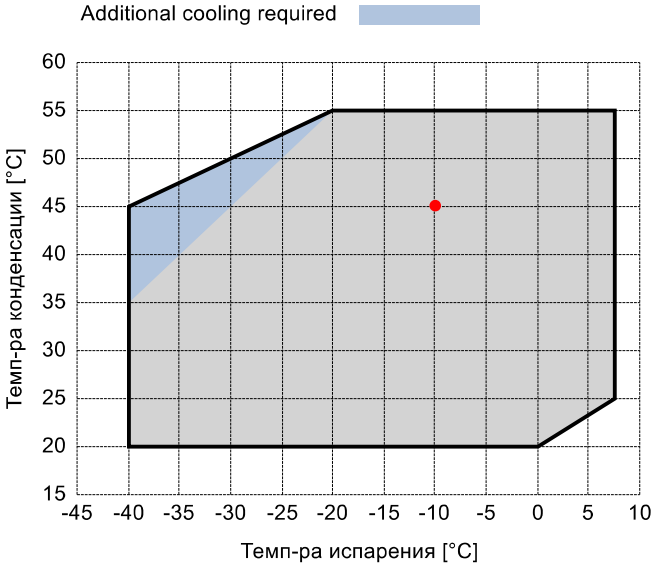

Выходящие данные

Компрессор :		**V25-71Y**
Количество компрессоров :		FSx1
Холодопроизводительность	kW	32,463
Холодопроизводительность [*поз.]	kW	34,783
Производительность испарителя	kW	32,463
Потребляемая мощность	W	15969
Производительность конденсатора, теор.	kW	48,432
Электрический ток	A	30,8
Холодильный коэффициент	W/W	2,03
Массовый расход	kg/h	1151
Рабочая частота эл. сети	Hz	50
Подключение	-	PWS
Режим эксплуатации	-	100%
Темп-ра нагнетания	°C	73,51
Коэффициент (%)	%	100,0%
Примечание	-	
Расход масла	l/min	-
Теплообмен маслоохладителя	kW	-
Температура масла на выходе из маслоохладителя	°C	-
Сертифицирован	-	ASERCOM

Сертифицирован:

- ASERCOM (ref. EN12900, 50 Hz, 100% cap.)

Комментарии:

*поз.: В соответствии со стандартом EN12900
- Темп-ра всас. Газа = 20 °C
- Переохлаждение жидкости = 0 K

Все данные могут быть изменены без предварительного уведомления

P&I Diagram:

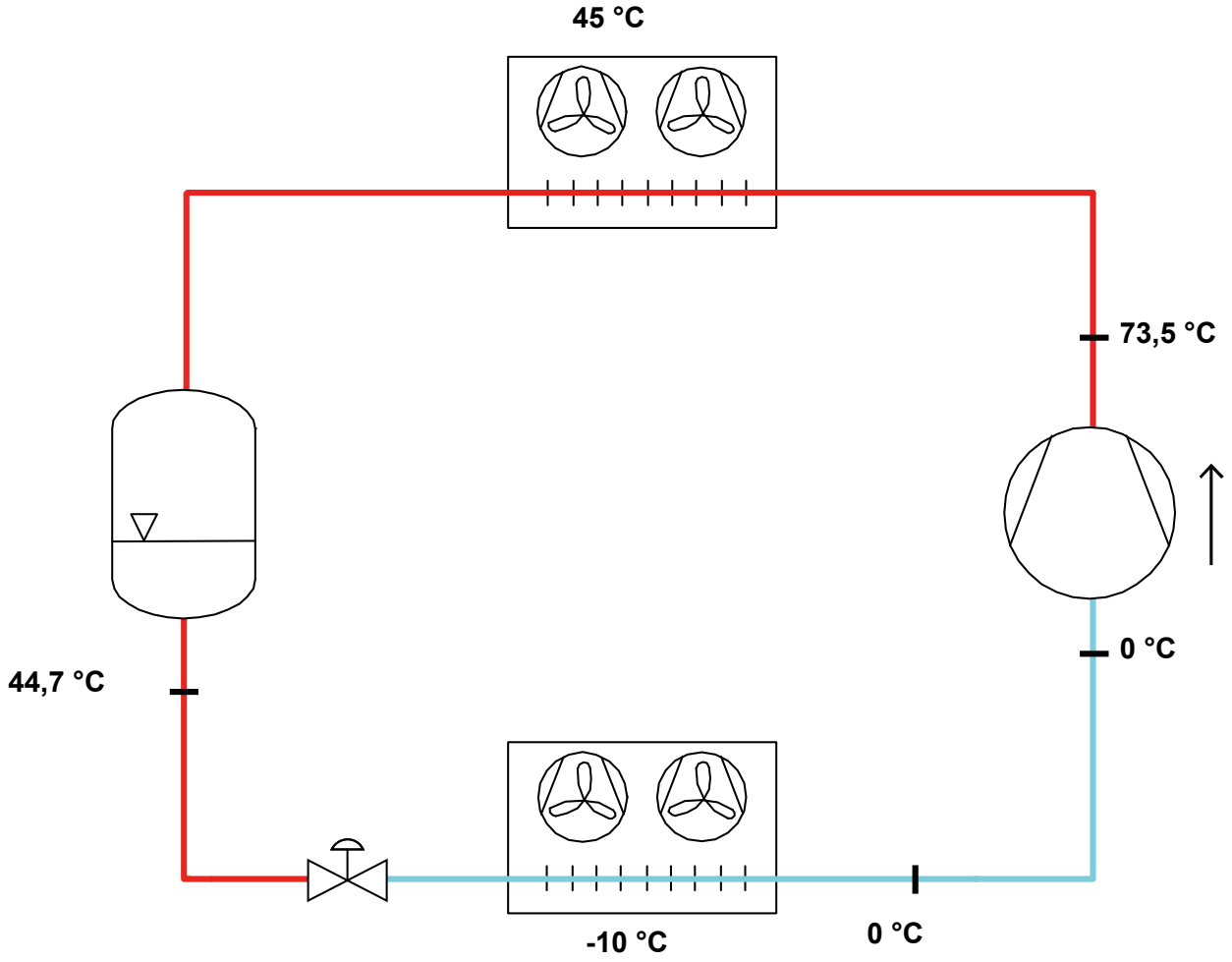

Модель: V25-71Y

Хладагент: R404A

Электропитание: 400/3/50 PWS

Технические данные:

Объемная произв-ть	70,77 m³/h
номин-ое значение скорости вращения	1450 rpm
Напряжение двигателя	400 V
номин-ое значение частоты эл. сети	50 Hz
Максимальный рабочий ток (MRA)	43,5 A
Ток заблокированного ротора (LRA)	118,3 A
Ток заблокированного ротора (LRA), DOL	202,7 A
кол-во цилиндров	4
Вес нетто	184 kg
Холодильное масло	FRASCOLD POE68
Заправка маслом	4 l
Максимальное статическое давление BP	20,5 bar
Максимальное рабочее давление HP	30 bar

Уровень шума:

Уровень звуковой мощности 5/50°C R404A @50Hz	77,5 dB(A)
Звуковое давление (*) - расстояние: 1 m	69,5 dB(A)
Уровень звуковой мощности -10/45°C R404A @50Hz	78 dB(A)
Звуковое давление (*) - расстояние: 1 m	70 dB(A)

*Полусферич. модель

Электрические подключения:

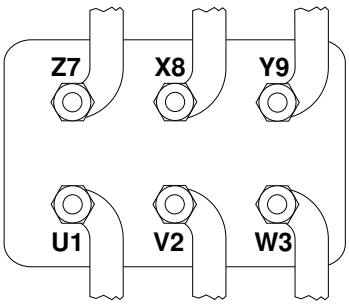

Модель: V25-71Y

Хладагент: R404A

Электропитание: 400/3/50 PWS

Размеры:

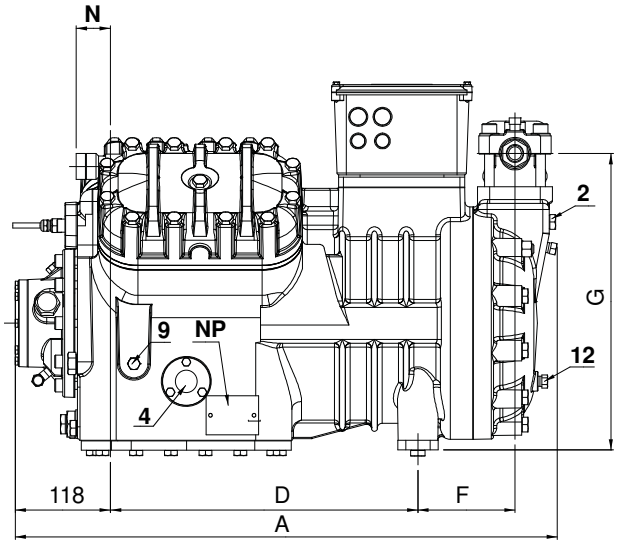

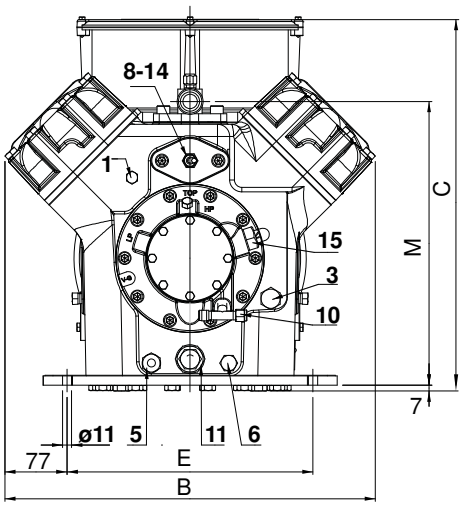

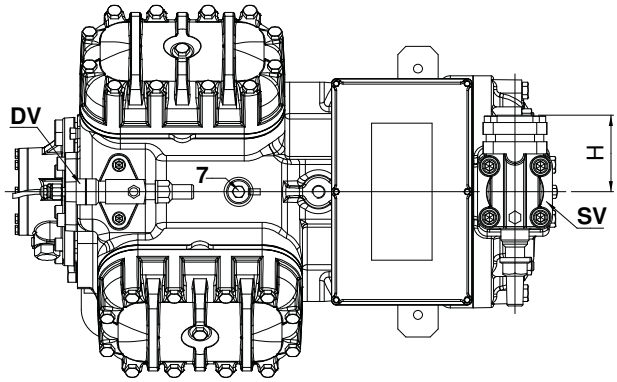

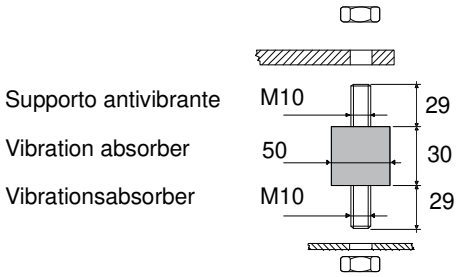

Комментарии:

SV: Всасывающий вентиль	2 1/8" in - 54 mm	2: Разъем для низкого давления	1/4" NPT
DV: Нагнетательный вентиль	1 3/8" in - 35 mm	3: Заглушка (запр-ка масла)	3/8" GAS
A: Длина	703 mm	4: Смотровое стекло уровня масла	-
B: Ширина	460 mm	5: Место установки ТЭНа подогрева картера	-
C: Высота	463 mm	6: Заглушка (слив масла)	1/4" GAS
D: Отверстия для крепежа	381 mm	7: Разъем для клапана впрыска жидкости	1/4" NPT
E: Отверстия для крепежа	305 mm	8: Разъем для датчика впрыска жидкости	1/8" NPT
F: Всасывающий вентиль	133 mm	9: Разъем реле дифференциального давления масла (LP)	1/4" NPT
G: Всасывающий вентиль	389 mm	10: Разъем реле дифференциального давления масла (HP)	1/4" SAE
H: Всасывающий вентиль	130 mm	11: Масляный фильтр	3/8" GAS
L: Нагнетательный вентиль	152 mm	12: Заглушка возврата масла	1/4" NPT
M: Нагнетательный вентиль	352 mm	14: Подключение датчика максимальной температуры нагнетания	1/8" NPT
N: Нагнетательный вентиль	48 mm	15: Подключение электронного реле давления масла	3/4 UNF
1: Разъем для высокого давления	1/8" NPT	NP: Заводская этикетка на компрессоре	

Все данные могут быть изменены без предварительного уведомления

FRASCOLD SPA - via Barbara Melzi 103/105, IT 20027 Rescaldina MI - +39-0331-742201 - frascold@frascold.it - www.frascold.it

Модель: V25-71Y

Хладагент: R404A

Электропитание: 400/3/50 PWS

Коэффициенты полинома согласно стандарта EN12900 for V25-71Y:

*S = Tevap ; D = Tcond

Рекомендуемые условия	
Хладагент	R404A
Темп-ра окружающей среды	35 °C
Темп-ра всас. Газа	20 °C
Переохлаждение жидкости	0 K
Эл. частота	50 Hz

	Холодопроизводительность [W]	Потребляемая мощность [W]
C1	1,020957E+005	5,683535E+003
C2	3,633178E+003	-1,874281E+002
C3	-1,149547E+003	3,913261E+002
C4	4,427871E+001	-6,692814E+000
C5	-3,720241E+001	1,089795E+001
C6	8,215457E-001	-2,359259E+000
C7	1,628016E-001	-4,741956E-002
C8	-3,724490E-001	7,637246E-002
C9	1,616038E-002	-3,109368E-002
C10	8,981780E-004	1,445859E-003

$Y = C1 + C2*S + C3*D + C4*S^2 + C5*S*D + C6*D^2 + C7*S^3 + C8*D*S^2 + C9*S*D^2 + C10*D^3$

Все данные могут быть изменены без предварительного уведомления

FRASCOLD SPA - via Barbara Melzi 103/105, IT 20027 Rescaldina MI - +39-0331-742201 - frascold@frascold.it - www.frascold.it