Исходные данные

Хладагент		R404A
Темп-ра, используемая в расчете		Темп-ра точки росы
Режим расчёта		Охлаждение/Кондиц.
Режим эксплуатации		Субкритический
Электропитание		400/3/50
Темп-ра конденсации	°C	45
Давление конденсации	bar	20,47
Переохлаждение жидкости	K	0
Темп-ра жидкости	°C	44,67
Темп-ра испарения	°C	-10
Давление кипения	bar	4,34
Перегрев всас. Газа	K	10
Полезный перегрев	%	100

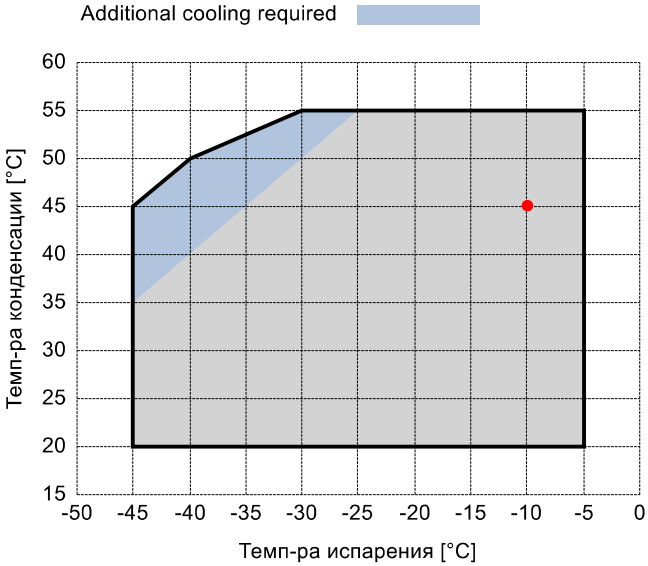

Выходящие данные

Компрессор :		**D4-19.1Y**
Количество компрессоров :		FSx1
Холодопроизводительность	kW	8,795
Холодопроизводительность [*поз.]	kW	9,424
Производительность испарителя	kW	8,795
Потребляемая мощность	W	4962
Производительность конденсатора, теор.	kW	13,757
Электрический ток	A	9,74
Холодильный коэффициент	W/W	1,77
Массовый расход	kg/h	312
Рабочая частота эл. сети	Hz	50
Подключение	-	DOL-STAR
Режим эксплуатации	-	100%
Темп-ра нагнетания	°C	79,6
Коэффициент (%)	%	100,0%
Примечание	-	
Расход масла	l/min	-
Теплообмен маслоохладителя	kW	-
Температура масла на выходе из маслоохладителя	°C	-
Сертифицирован	-	ASERCOM

Сертифицирован:

- ASERCOM (ref. EN12900, 50 Hz, 100% cap.)

Комментарии:

*поз.: В соответствии со стандартом EN12900
- Темп-ра всас. Газа = 20 °C
- Переохлаждение жидкости = 0 K

Все данные могут быть изменены без предварительного уведомления

P&I Diagram:

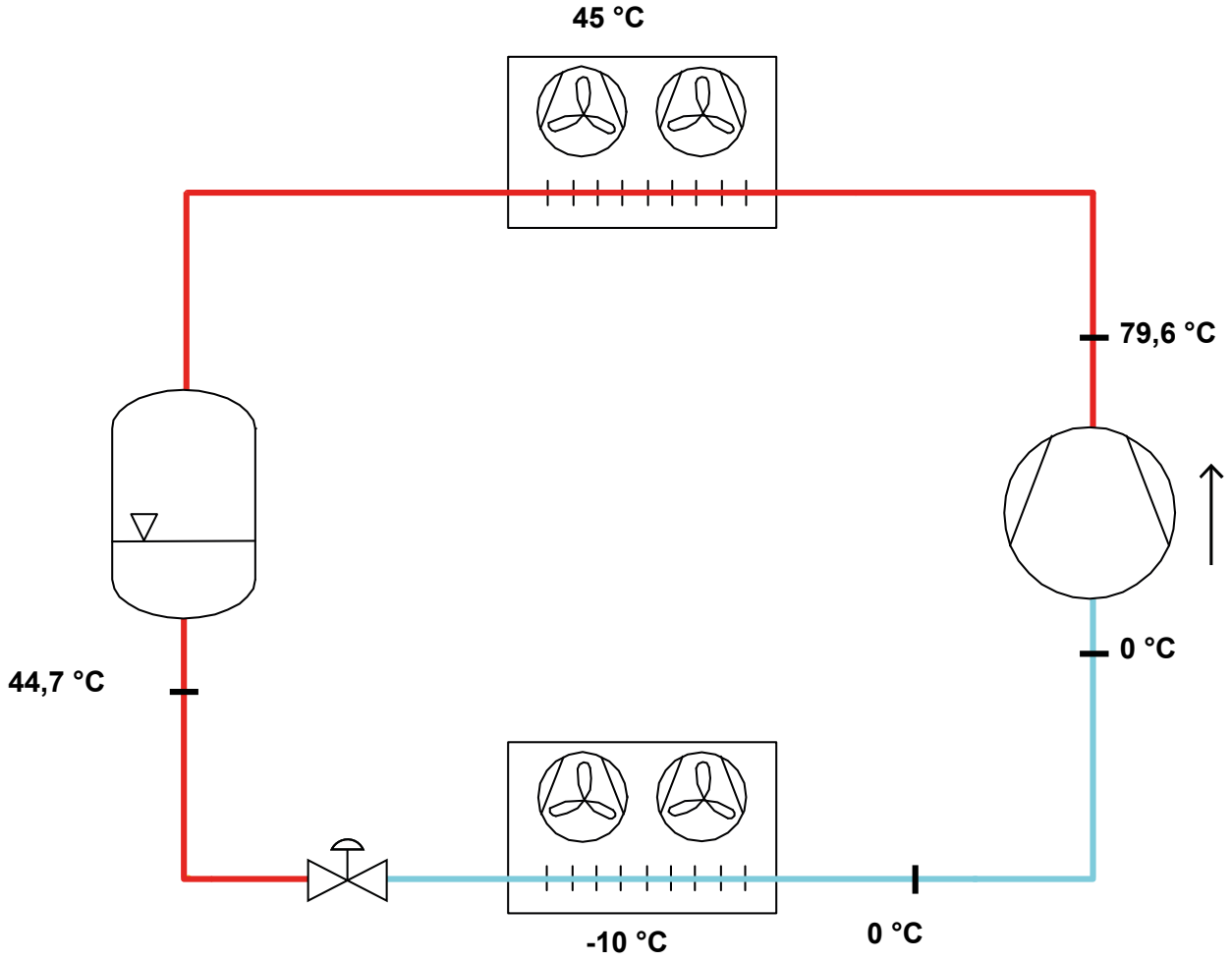

Модель: D4-19.1Y

Хладагент: R404A

Электропитание: 400/3/50 DOL-STAR

Технические данные:

Объемная произв-ть	19,12 m³/h
номин-ое значение скорости вращения	1450 rpm
Напряжение двигателя	400 V
номин-ое значение частоты эл. сети	50 Hz
Максимальный рабочий ток (MRA)	11,8 A
Ток заблокированного ротора (LRA)	52 A
кол-во цилиндров	2
Вес нетто	55 kg
Холодильное масло	FRASCOLD POE32
Заправка маслом	1,2 l
Максимальное статическое давление BP	20,5 bar
Максимальное рабочее давление HP	30 bar

Уровень шума:

Уровень звуковой мощности 5/50°C R404A @50Hz	67,7 dB(A)
Звуковое давление (*) - расстояние: 1 m	59,7 dB(A)
Уровень звуковой мощности -10/45°C R404A @50Hz	67,2 dB(A)
Звуковое давление (*) - расстояние: 1 m	59,2 dB(A)

*Полусферич. модель

Электрические подключения:

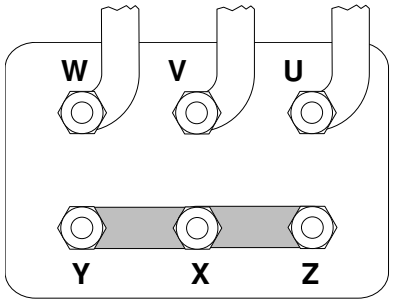

Все данные могут быть изменены без предварительного уведомления

Модель: D4-19.1Y

Хладагент: R404A

Электропитание: 400/3/50 DOL-STAR

Размеры:

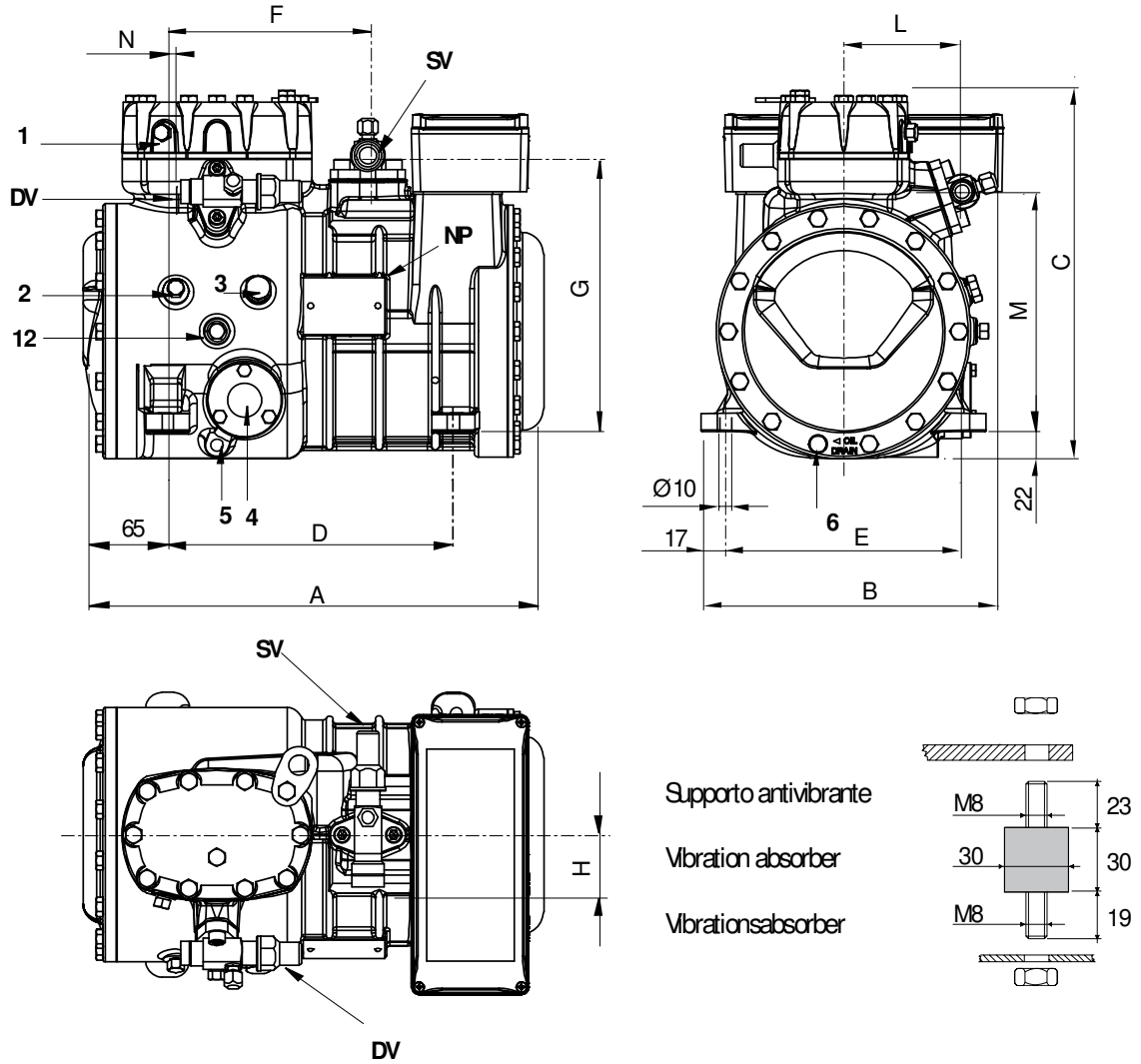

Комментарии:

SV: Всасывающий вентиль	1 1/8" in - 28,575 mm	M: Нагнетательный вентиль	192 mm
DV: Нагнетательный вентиль	3/4" in - 19 mm	N: Нагнетательный вентиль	5 mm
A: Длина	401 mm	1: Разъем для высокого давления	1/8" NPT
B: Ширина	242 mm	2: Разъем для низкого давления	1/8" NPT
C: Высота	317 mm	3: Заглушка (заправка масла)	1/4" GAS
D: Отверстия для крепежа	234 mm	4: Смотровое стекло уровня масла	-
E: Отверстия для крепежа	194 mm	5: Место установки ТЭНа подогрева картера	-
F: Всасывающий вентиль	165 mm	6: Заглушка (слив масла)	M8 x 22
G: Всасывающий вентиль	225 mm	12: Заглушка возврата масла	1/8" NPT
H: Всасывающий вентиль	53 mm	NP: Заводская этикетка на компрессоре	
L: Нагнетательный вентиль	94 mm		

Все данные могут быть изменены без предварительного уведомления

Модель: D4-19.1Y

Хладагент: R404A

Электропитание: 400/3/50 DOL-STAR

Коэффициенты полинома согласно стандарта EN12900 for D4-19.1Y:

*S = Tevap ; D = Tcond

Рекомендуемые условия	
Хладагент	R404A
Темп-ра окружающей среды	35 °C
Темп-ра всас. Газа	20 °C
Переохлаждение жидкости	0 K
Эл. частота	50 Hz

	Холодопроизводительность [W]	Потребляемая мощность [W]
C1	2,668802E+004	2,349091E+003
C2	9,559518E+002	-3,371075E+001
C3	-3,031458E+002	6,703888E+001
C4	1,174189E+001	-1,793633E+000
C5	-1,060986E+001	1,308948E+000
C6	3,225629E-001	-5,842702E-002
C7	4,495042E-002	-1,718797E-002
C8	-1,008097E-001	1,121663E-002
C9	1,397546E-002	1,317482E-002
C10	1,283007E-003	3,784080E-003

$Y = C1 + C2*S + C3*D + C4*S^2 + C5*S*D + C6*D^2 + C7*S^3 + C8*D*S^2 + C9*S*D^2 + C10*D^3$

Все данные могут быть изменены без предварительного уведомления

FRASCOLD SPA - via Barbara Melzi 103/105, IT 20027 Rescaldina MI - +39-0331-742201 - frascold@frascold.it - www.frascold.it