Выбор: 2-х-ступенчатые полугерметичные поршневые компрессоры

Исходные данные

модель компрессора	S4G-12.2Y
Хладагент	R404A
Темп., используемая в расчете	Темп. "точки росы"
Тиспарения SST	-35,00 °C
Тконденсации SCT	40,0 °C
Режим эксплуатации	с переохладителем
Перегрев всасыв. паров	10,00 K
Полезный перегрев	100%
Энергоснабжение	400V-3-50Hz

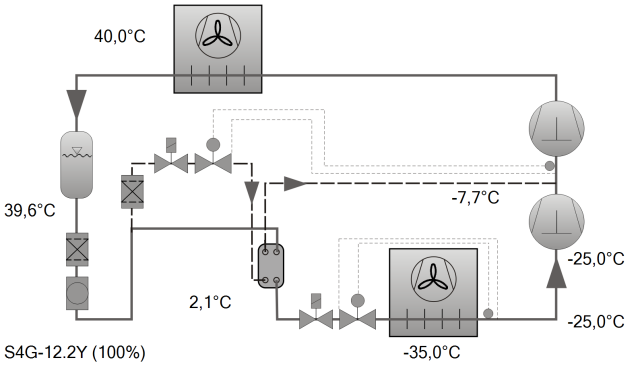

Результат

Компрессор	**S4G-12.2Y-40P**
Ступени регулирования производительности	100%
Холодопроизвод-сть	12,93 kW
Холодопроизвод-сть*	9,61 kW
Произв-сть испарителя	12,93 kW
Потребл. мощность	9,37 kW
Ток (400V)	16,50 A
Напряжения питания	380-420V
Производительность конденсатора	22,3 kW
COP/КПД	1,38
COP/КПД *	1,02
Массов. расход LP	308 kg/h
Массов. расход HP	470 kg/h
Промежут. давление	4,69 bar(a)
Средняя темп.	-7,72 °C
Темп. жидкости	2,14 °C

*по стандарту EN12900 (темп. всас-ых паров 20°C, переохл-ние жидк-ти 0 K)

Границы применения S4G-12.2

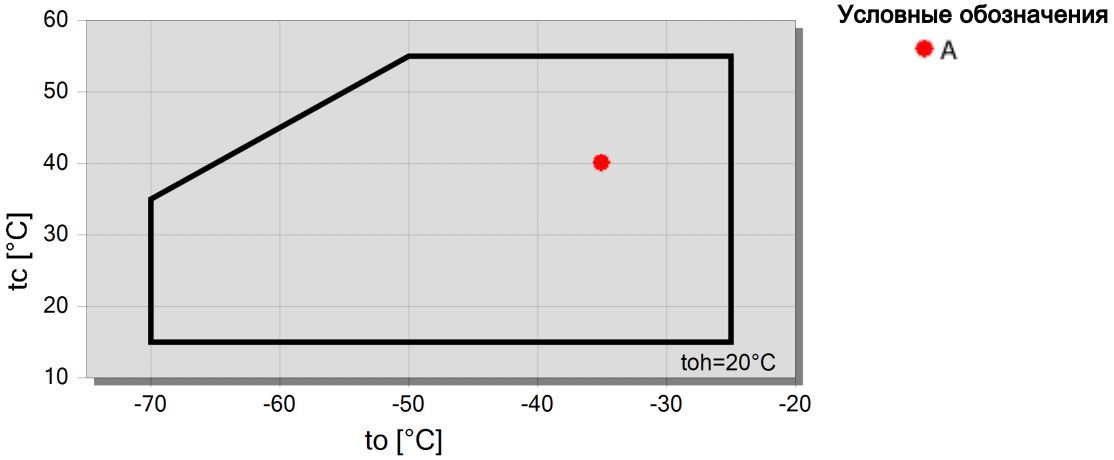

Технические данные: S4G-12.2Y

Размеры и соединения

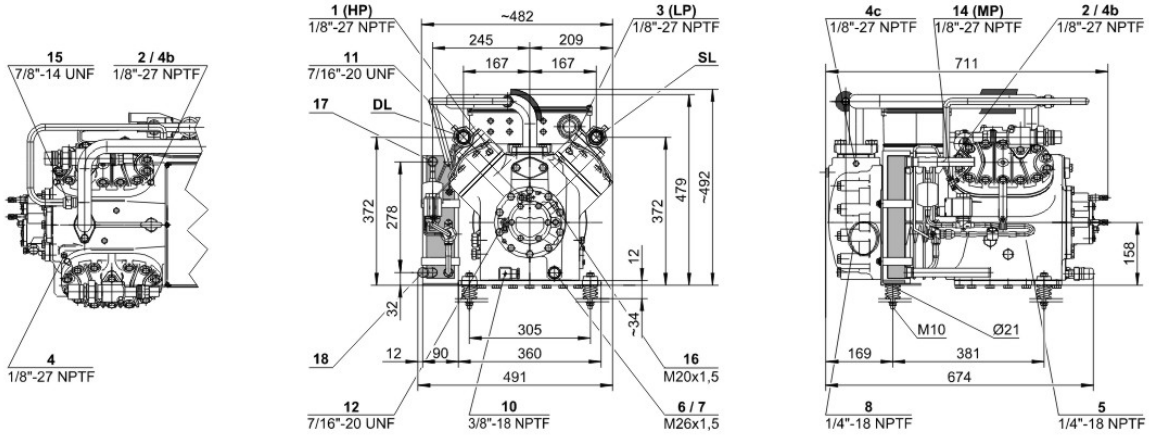

Технические данные

Технические параметры	
Объемная произв-сть (1450 об/мин 50Гц)	42.30 / 27.00 m³/h
Объемная произв-сть(1750 об/мин 60Гц)	51.05 / 32.59 m³/h
Цилиндры x Диаметр НД/ВД x Ход поршня	4 x 75/ 60 mm x 55 mm
Вес	180 kg
Макс. избыточное давление (НД/ПД/ВД)	19 / 19 / 28 bar
Присоединение линии всасывания	35 mm - 1 3/8"
Присоединение линии нагнетания	28 mm - 1 1/8"
Тип масла для R404A/R507A	BSE32 (Standard)
Тип масла для R448A/R449A/R454C	BSE32 (Standard)
Тип масла для R22	B5.2 (Option)
Параметры мотора	
Напряжение мотора (др. по запросу)	380-420V PW-3-50Hz
Максимальный рабочий ток	24.0 A
Соотношение обмоток	50/50
Пусковой ток (ротор блокирован)	69.0 A Y / 113.0 A YY
Max. энергопотребление	13,8 kW
Комплект поставки	
Защита мотора	SE-B2 (Standard)
Класс защиты	IP54 (Standard), IP66 (Option)
Антивибрационные демпферы	Standard
Расширительный клапан для впрыска жидкости	Standard
Смотровое стекло	Standard
Фильтр-осушитель	Standard
Электромагнитный клапан	Standard
Заправка масла	4.50 dm3
Доступные опции	
Подогреватель масла в картере	140 W (Option)
Контроль давления масла	MP54 (Option), Delta P II(Option)
Сервисный масляный клапан	Option
Датчик температуры нагнетания	Option
CIC(только для R22;вместо расширительного клапана для впрыска жидкости)	Option
Переохладитель жидк. (м.б. смонтирован)	Option

2-х-ступенчатые полугерметичные поршневые компрессоры

Совет

Вместо ТРВ может быть применена CIC-система для хладагента R22. Использование CIC-системы для хладагентов R404A/R507A не рекомендуется.

Производительность конденсатора

Производительность конденсатора может быть рассчитана с учетом или без учета теплоотдачи за счёт естественной конвекции и лучистого теплообмена. Эту опцию можно найти, выбрав в меню "Программа/Опции". Теплоотдача за счёт естественной конвекции и лучистого теплообмена составляет постоянные 5 % от теплоотдачи за счёт вынужденной конвекции. Значение производительности конденсатора может быть найдено в таблице с результатами в соответствующей строке. См. строку «Производительность конденсатора (с учетом HX)».

Обозначения присоединительных штуцеров на изображениях в окне меню "Тех. Данные/Размеры":

1 Реле высокого давления (HP)
2 Присоединение для датчика температуры нагнетаемого газа (HP) (для 4VE(S)-6Y .. 4NE(S)-20(Y) присоединение для датчика CIC как альтернатива)
3 Реле низкого давления (LP)
4 CIC-система: сопло впрыска (работа без переохладителя жидкости)
4b Присоединение для датчика CIC
4c Пробка штуцера заправки маслом
5 Слив масла
6 Слив масла/ магнитная ловушка (масляный фильтр)
7 Масляный фильтр
8 Возврат масла (маслоотделитель)
8* Возврат масла для NH3 и нерастворимое масло
9 Масляная и газовая линии выравнивания (параллельное подключение)
9a Линия выравнивания давления газа (параллельное подключение)
9b Присоединение для контроля циркуляции масла (опто-электронный датчик уровня масла "OLC-K1" или дифференциальное реле давления масла "Delta-PII")
10 Подогреватель масла в картере
11 Присоединение для трубки высокого давления +
12 Присоединение для трубки низкого давления –
13 Присоединение промежуточного давления (MP)
14 Впрыск жидкого хладагента (работа без переохладителя жидкости и с ТРВ)
15 Присоединение для реле перепада давления "Delta-P"
16 Присоединение для реле перепада давления "Delta-P"
17 Вход жидкого хладагента в переохладитель
18 Выход хладагента из переохладителя жидкости.
19 Поверхность обжима
20 Клеммная плита
21 Сервисный штуцер для масляного клапана
22 Предохранительный клапан сброса давления в атмосферу (сторона нагнетания)
23 Предохранительный клапан сброса давления в атмосферу (сторона всасывания)
SL Линия всасывания
DL Линия нагнетания
Размеры с допусками по EN ISO 13920-B.