Исходные данные

Хладагент		R404A
Темп-ра, используемая в расчете		Темп-ра точки росы
Режим расчёта		Охлаждение/Кондиц.
Режим эксплуатации		Субкритический
Электропитание		400/3/50
Темп-ра конденсации	°C	45
Давление конденсации	bar	20,47
Переохлаждение жидкости	K	0
Темп-ра жидкости	°C	44,67
Темп-ра испарения	°C	-10
Давление кипения	bar	4,34
Перегрев всас. Газа	K	10
Полезный перегрев	%	100

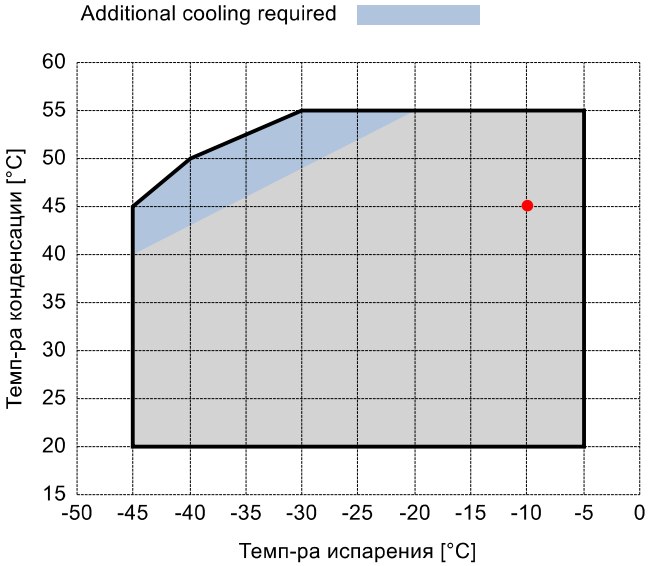

Выходящие данные

Компрессор :		**Q4-21.1Y**
Количество компрессоров :		FSx1
Холодопроизводительность	kW	9,446
Холодопроизводительность [*поз.]	kW	10,122
Производительность испарителя	kW	9,446
Потребляемая мощность	W	4678
Производительность конденсатора, теор.	kW	14,124
Электрический ток	A	8,42
Холодильный коэффициент	W/W	2,02
Массовый расход	kg/h	335
Рабочая частота эл. сети	Hz	50
Подключение	-	DOL-STAR
Режим эксплуатации	-	100%
Темп-ра нагнетания	°C	73,78
Коэффициент (%)	%	100,0%
Примечание	-	
Расход масла	l/min	-
Теплообмен маслоохладителя	kW	-
Температура масла на выходе из маслоохладителя	°C	-
Сертифицирован	-	ASERCOM

Сертифицирован:

- ASERCOM (ref. EN12900, 50 Hz, 100% cap.)

CERTIFIED PRODUCT ASERCOM

Комментарии:

*поз.: В соответствии со стандартом EN12900
- Темп-ра всас. Газа = 20 °C
- Переохлаждение жидкости = 0 K

Все данные могут быть изменены без предварительного уведомления

FRASCOLD SPA - via Barbara Melzi 103/105, IT 20027 Rescaldina MI - +39-0331-742201 - frascold@frascold.it - www.frascold.it

P&I Diagram:

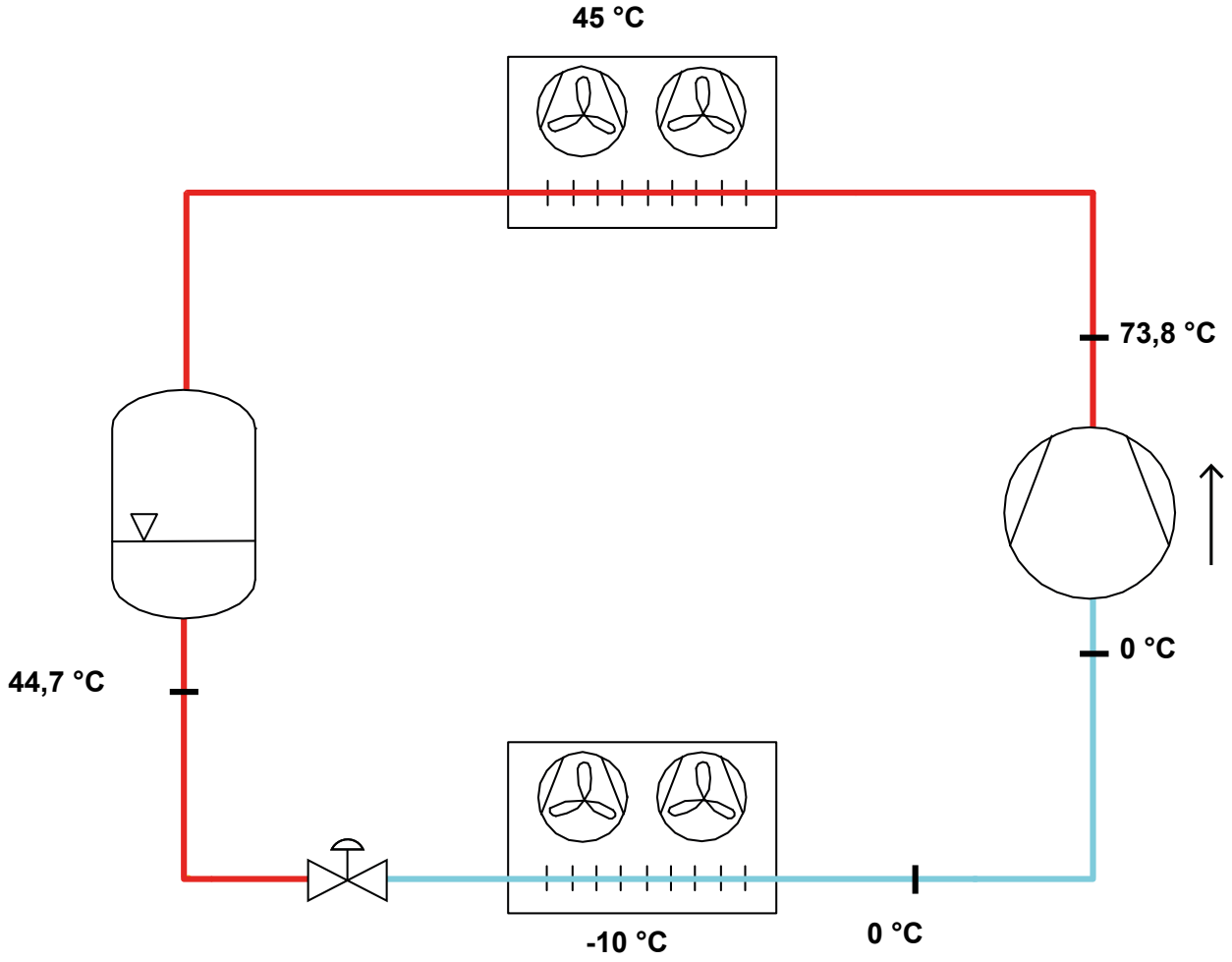

Модель: Q4-21.1Y

Хладагент: R404A

Электропитание: 400/3/50 DOL-STAR

Технические данные:

Объемная произв-ть	21,18 m³/h
номин-ое значение скорости вращения	1450 rpm
Напряжение двигателя	400 V
номин-ое значение частоты эл. сети	50 Hz
Максимальный рабочий ток (MRA)	10 A
Ток заблокированного ротора (LRA)	53,2 A
кол-во цилиндров	4
Вес нетто	79 kg
Холодильное масло	FRASCOLD POE32
Заправка маслом	1,6 l
Максимальное статическое давление BP	20,5 bar
Максимальное рабочее давление HP	30 bar

Уровень шума:

Уровень звуковой мощности -10/45°C R404A @50Hz	70 dB(A)
Звуковое давление (*) - расстояние: 1 m	62 dB(A)
Уровень звуковой мощности -35/40°C R404A @50Hz	72 dB(A)
Звуковое давление (*) - расстояние: 1 m	64 dB(A)

*Полусферич. модель

Электрические подключения:

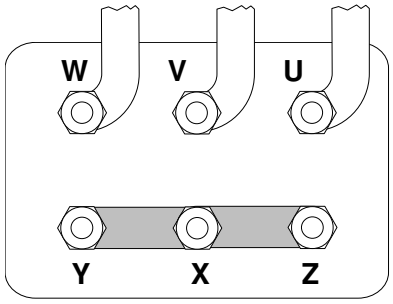

Модель: Q4-21.1Y

Хладагент: R404A

Электропитание: 400/3/50 DOL-STAR

Размеры:

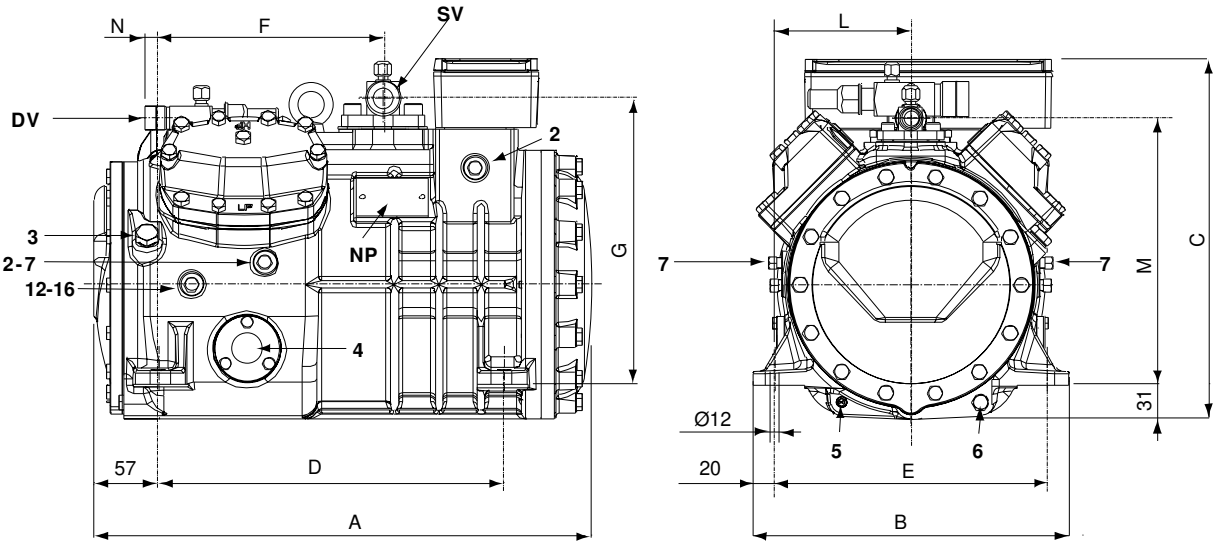

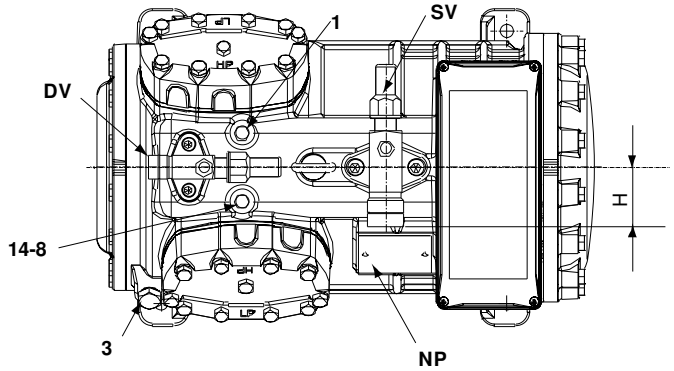

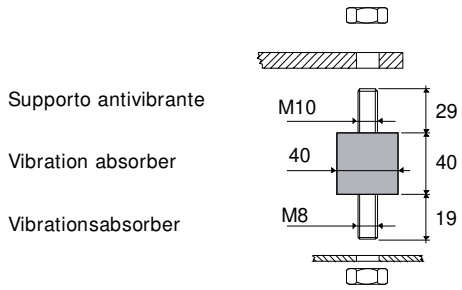

Комментарии:

SV: Всасывающий вентиль	1 1/8" in - 28,575 mm	1: Разъем для высокого давления	1/8" NPT
DV: Нагнетательный вентиль	3/4" in - 19 mm	2: Разъем для низкого давления	1/8" NPT
A: Длина	449 mm	3: Заглушка (запр-ка масла)	1/4" GAS
B: Ширина	286 mm	4: Смотровое стекло уровня масла	-
C: Высота	325 mm	5: Место установки ТЭНа подогрева картера	-
D: Отверстия для крепежа	312 mm	6: Заглушка (слив масла)	M8 x 22
E: Отверстия для крепежа	246 mm	7: Разъем для клапана впрыска жидкости	1/8" NPT
F: Всасывающий вентиль	203 mm	8: Разъем для датчика впрыска жидкости	1/8" NPT
G: Всасывающий вентиль	258 mm	12: Заглушка возврата масла	1/8" NPT
H: Всасывающий вентиль	53 mm	14: Подключение датчика максимальной температуры нагнетания	1/8" NPT
L: Нагнетательный вентиль	123 mm	16: Заглушка давления в картере	1/8" NPT
M: Нагнетательный вентиль	239 mm	NP: Заводская этикетка на компрессоре	
N: Нагнетательный вентиль	12 mm		

Все данные могут быть изменены без предварительного уведомления

Модель: Q4-21.1Y

Хладагент: R404A

Электропитание: 400/3/50 DOL-STAR

Коэффициенты полинома согласно стандарта EN12900 for Q4-21.1Y:

*S = Tevap ; D = Tcond

Рекомендуемые условия	
Хладагент	R404A
Темп-ра окружающей среды	35 °C
Темп-ра всас. Газа	20 °C
Переохлаждение жидкости	0 K
Эл. частота	50 Hz

	Холодопроизводительность [W]	Потребляемая мощность [W]
C1	2,705901E+004	-2,058610E+002
C2	9,630514E+002	-1,378761E+002
C3	-1,947251E+002	1,904866E+002
C4	1,147009E+001	-3,167776E+000
C5	-7,057891E+000	5,778825E+000
C6	-1,870475E+000	-1,487484E+000
C7	4,158837E-002	-1,970028E-002
C8	-7,261661E-002	4,443962E-002
C9	-2,120105E-002	-2,358861E-002
C10	9,430312E-003	1,809735E-003

$Y = C1 + C2*S + C3*D + C4*S^2 + C5*S*D + C6*D^2 + C7*S^3 + C8*D*S^2 + C9*S*D^2 + C10*D^3$

Все данные могут быть изменены без предварительного уведомления

FRASCOLD SPA - via Barbara Melzi 103/105, IT 20027 Rescaldina MI - +39-0331-742201 - frascold@frascold.it - www.frascold.it