

Select 8

Copeland™
brand products

EMERSON

Copyright ©1998-2017 Emerson Climate Technologies GmbH. All rights reserved.

Отчет по проекту

Детали проекта: New Project
Обращайтесь к:

Имя:

ХЛАДАГЕНТ	R410A Точка росы
Сторона выс.давления:	
Темп. конденсации, °C	50,00
Давление конденсации абс., bar	30,54
Точка росы, °C	50,00
насыщ.пар, °C	49,90
Энтальпия насыщенного пара, kJ/kg	423,00
Уд. объем насыщенного пара, dm³/kg	7,10
Темп. жидкости, °C	49,90
Энтальпия жидкости, kJ/kg	285,00
Сторона низк. давления:	
Темп. кипения, °C	5,00
Давление кипения абс., bar	9,31
Точка росы, °C	5,00
насыщ.пар, °C	4,90
Для пара при, °C	15,00
Уд. объем, dm³/kg	30,00
Энтальпия, kJ/kg	433,00
Рабочие условия:	
Темп. кипения, °C	5,00
Темп. конденсации, °C	50,00
Перегрев всас.газа, K	10,00
Переохлаждение, K	0,00
Выбранный компрессор	ZP36K5E-TFD

ХАР.-КИ В ВЫБРАННОМ РЕЖИМЕ
ZP36K5E-TFD Данные в 50 Hz

Холодопроизводительность, kW	7,62
Мощность, kW	2,64
Холод. коэфф-т	2,89
Ток при 400 V, A	4,70
Массовый расход на всасывании, g/s	51,40
Теплопроиз-сть, kW	10,15
Изоэнтропный КПД, %	67,41

МЕХАН. И ФИЗ. ХАР-КИ КОМПРЕССОРА

Объемн.произв., куб.м/ч	6,03
Длина/ширина, мм	243/243
Высота, мм	506
Вес нетто, кг	32,3
Диам.укор.всас.патрубка,	7/8
Диам укор.нагн.патрубка,	1/2
Кол-во масла, л.	1,24
Тип масла (оригинальная заправка)	POE RL32-3MAF
Тип масла (разрешенные масла)	POE RL32-3MAF
Монт.база (диам.отв.), мм	190 x 190 (19)
звук.давление на 1 м (выс.темп.), Дб	57
звук.энергия (выс.темп.), Дб	68
Условия замера звука (ВТ: кипение / конденсация / всасывание при частоте / скорости)	7 / 54 / 18 °C at 50 Hz
Категория PED	1
Внутренний своб.объем, л.	3,10
Выс.давление маном., бар	45
Низк.давление маном., бар	29,5
Мин.темп.стороны низкого давления, °C	-35
ПГП хладагента	2088
Класс хладагента	A1

ЭЛЕКТР. ХАР-КИ КОМПРЕССОРА (380-420 V / 3~ / 50 Hz)

Максим. рабочий ток, A	7
Ток при заклин. роторе, A	46
Сопротивление обмотки, Ом	4,68
Класс защиты по умолч.	IP 21 (IEC 34)

ДОП. ОБОРУДОВАНИЕ ВКЛЮЧЕНО

Монтажные шайбы	резиновые опоры для одиночн.применения

ДОП. ОБОРУДОВАНИЕ ДОПОЛН. ЗАКАЗ

Подогреватель картера	Внешн. 40Вт

ZP36,42K5E

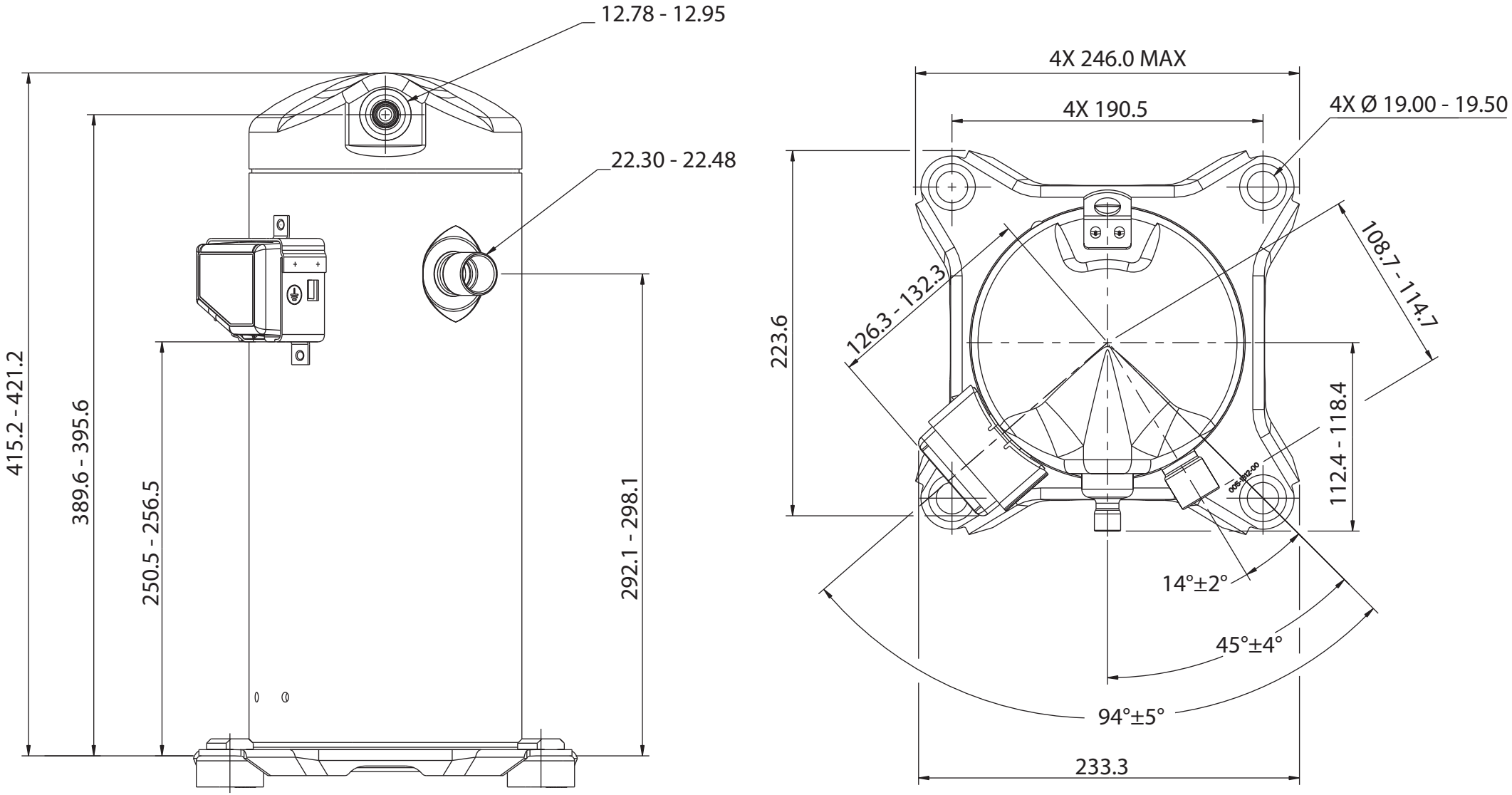
12.78 - 12.95
22.30 - 22.48
415.2 - 421.2
389.6 - 395.6
250.5 - 256.5
292.1 - 298.1
4X 246.0 MAX
4X 190.5
4X Ø 19.00 - 19.50
223.6
126.3 - 132.3
108.7 - 114.7
112.4 - 118.4
14°±2°
45°±4°
94°±5°
233.3